Electrolux PROFESSIONAL

Modulare Großküchengeräteserie 900XP Elektro-Multifunktionalgargerät mit Verbundboden

Technisches Datenblatt
ARTIKEL #
MODELL #

NAME #

SIS #

AIA #



391151 (E9MFEHDIO0) ELT.-MULTIFUNKTIONS-GEÄT VERBUNDBO. 22 L

Kurzbeschreibung

Artikel Nr.

Front , Seiten- und Rückenverkleidung aus Chromnickelstahl 1.4301. Tiefgezogenee Bratbecken mit abgerundeten Ecken. Bratfläche aus 12 mm Compound-Boden (3mm starken CNS -plattiertem Boden und 9 mm staken Stahlplatte). Beckenbeheizung mittels Infrarot-Heizkörper.
Thermostatische Temperaturüberwachung von 120° bis 300° C. mit Energieregler. Kontrllknebel mit Temperaturangabe. IPX 4 Spritzwasserschutz.
Füsse aus Edelstahl1.4301 bis 200 mm höhenverstellbar.
Ausgestattet mit Stopfen und Scharber

Genehmigung:

Hauptmerkmale

- Multifunktions-Gargerät zum Braten mit tiefem Fettspiegel, Kochen von Flüssigkeiten oder als Bain-Marie. Zum Schmoren, Pochieren, Dämpfen, Simmern, Dünsten und für weiße Saucen.
- Tiegelboden aus Verbundstahl (3 mm CrNiMo-Stahl 1.4401 Plattierung auf 12 mm Fluss-Stahlplatte) für optimale Grillergebnisse.
- Edelstahltiegel mit gerundeten Ecken für leichte Reinigung.
- Genaue Regelung der Bodentemperatur über ein Thermostat in der Bedienblende.
- Gleichmäßige Wärmeverteilung über den ganzen Boden.
- Kurze Aufheizzeit der leeren Pfanne.
- Armierte Incoloy Heizelemente für bessere Wärmeverteilung.
- Das besondere Design der Regelschalter schützt vor Wassereindringen.
- [NOT TRANSLATED]

Konstruktion

- Außenverkleidung aus Edelstahl mit Scotch Brite Schliff.
- Geliefert mit Kufen für Gastronorm-Behälter.

Nachhaltigkeit

- Thermostatische Regelung und Energieregler zum Verringern von Energiefluktuation.

Serienmäßiges Zubehör

- 1 St. Schaber für Glatte Bratplatten PNC 164255

Optionales Zubehör

- Schaber für Glatte Bratplatten PNC 164255 ❑
- Verbindungs-/Dichtungsmittel PNC 206086 ❑
- Satz mit 4 Rollen, 2 schwenkbar mit Bremse PNC 206135 ❑
- 1 Satz geflanschte Füße PNC 206136 ❑
- Front-Sockelblende, 800 mm PNC 206148 ❑
- Front-Sockelblende, 1000 mm PNC 206150 ❑
- Front-Sockelblende, 1200 mm PNC 206151 ❑
- Front-Sockelblende, 1600 mm PNC 206152 ❑
- 2 SEITLICHE SOCKELBLENDEN SERIE 900 PNC 206157 ❑
- Front-Fußblende, 800 mm (nicht für Kühl-/Tiefkühl-Unterschrank) PNC 206176 ❑
- Front-Fußblende, 1000 mm (nicht für Kühl-/Tiefkühl-Unterschrank) PNC 206177 ❑

• Front-Fußblende, 1200 mm (nicht für Kühl-/Tiefkühl-Unterschrank)	PNC 206178	❑
• Front-Fußblende, 1600 mm (nicht für Kühl-/Tiefkühl-Unterschrank)	PNC 206179	❑
• 1 Paar seitliche Fußblenden, nicht für Kühl-/Tiefkühlunterschrank	PNC 206180	❑
• 2 Blenden für Servicekanal für einseitige Installation	PNC 206181	❑
• 2 Blenden für Servicekanal für Rücken-an-Rücken-Installation von Tischgeräten auf Unterbau	PNC 206202	❑
• 4 Füße für Sockelaufstellung (nicht für Serie 900 Stand-Grillgerät)	PNC 206210	❑
• Mittelstrebe für Montage von Schubladen und Rostauflagen in offenen Unterschränken	PNC 206245	❑
• Elektrischer Heizsatz für Unterschränke	PNC 206259	❑
• Rückseitiger Abgaskamin, 800 mm	PNC 206304	❑
• 2 Schubladen, H=100 mm für offene Unterschränke	PNC 206334	❑
• Tür für offenen Unterschrank	PNC 206350	❑
• Unterkonstruktion für Fußmontage oder fahrbar 800 mm (XP700-900)	PNC 206367	❑
• Unterkonstruktion für Fußmontage oder fahrbar 1200 mm (XP700-900)	PNC 206368	❑
• Unterkonstruktion für Fußmontage oder fahrbar 1600 mm (XP700-900)	PNC 206369	❑
• Unterkonstruktion für Fußmontage oder fahrbar 2000 mm (XP700-900)	PNC 206370	❑
• Rückwandverkleidung - 800 mm (XP700-900)	PNC 206374	❑
• Rückwandverkleidung - 1000 mm (XP700-900)	PNC 206375	❑
• Rückwandverkleidung - 1200 mm (XP700-900)	PNC 206376	❑
• Seitlicher Handlauf, rechts und links	PNC 216044	❑
• Front-Handlauf, 600 mm	PNC 216047	❑
• Front-Handlauf, 1200 mm	PNC 216049	❑
• Front-Handlauf, 1600 mm	PNC 216050	❑
• 2 Seitenblenden für freistehende Geräte	PNC 216134	❑
• Breiter Handlauf, Portionierbord, 800 mm	PNC 216186	❑
• Deckel für 22-Liter-Multifunktionsgerät	PNC 921690	❑
• Klingen mit gerundeten Seiten für Reinigungsschaber für Multifunktionsgerät	PNC 921694	❑

Das Unternehmen behält sich das Recht auf Änderungen der Spezifikation vor.

Modulare Großküchengeräteserie 900XP Elektro-Multifunktionalgargerät mit Verbundboden

Front

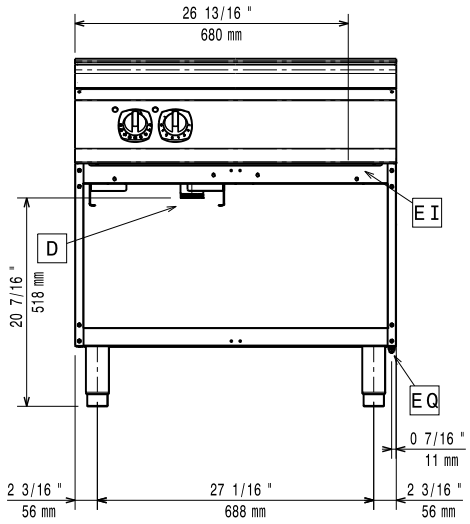

Seite

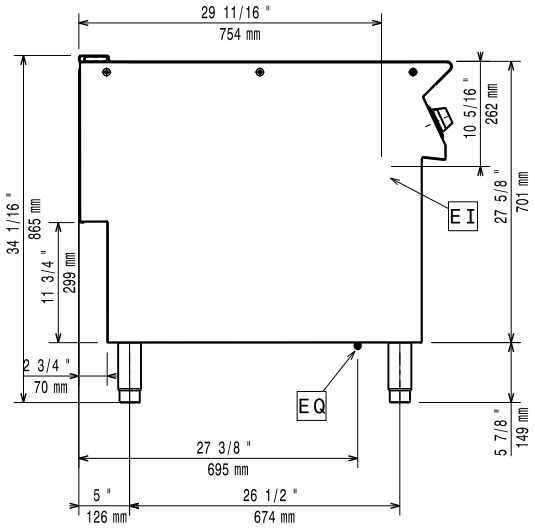

EI = **Elektroanschluss**
EQ = **Equipotentialschraube**

oben

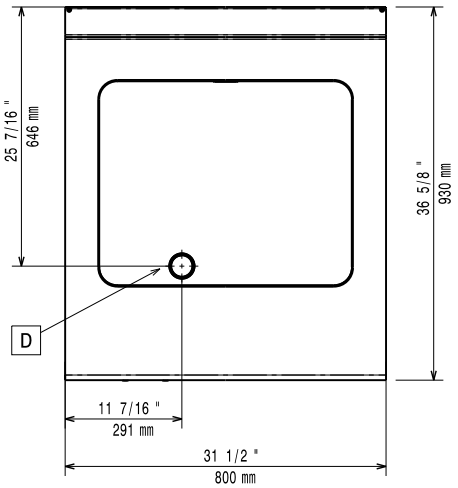

Elektrisch

Netzspannung:	380-400 V/3N ph/50-60 Hz
Gesamt-Watt	10 kW

Schlüsselinformation

Betriebstemperatur MIN.:	80 °C
Betriebstemperatur MAX.:	300 °C
Nettogewicht:	115 kg
Versandgewicht:	103 kg
Versandhöhe:	1120 mm
Versandlänge:	1020 mm
Versandtiefe:	860 mm
Versandvolumen:	0.98 m³
Zertifizierungsgruppe	EBP9F4

Bei Aufstellung des Geräts auf oder neben ein temperaturempfindliches Möbel o. ä. muss ein Sicherheitsabstand von ca. 150 mm eingehalten oder eine Isoliervorrichtung installiert werden.

Das Unternehmen behält sich das Recht auf Änderungen der Spezifikation vor.

2026.11.18